NGX

calpeda®

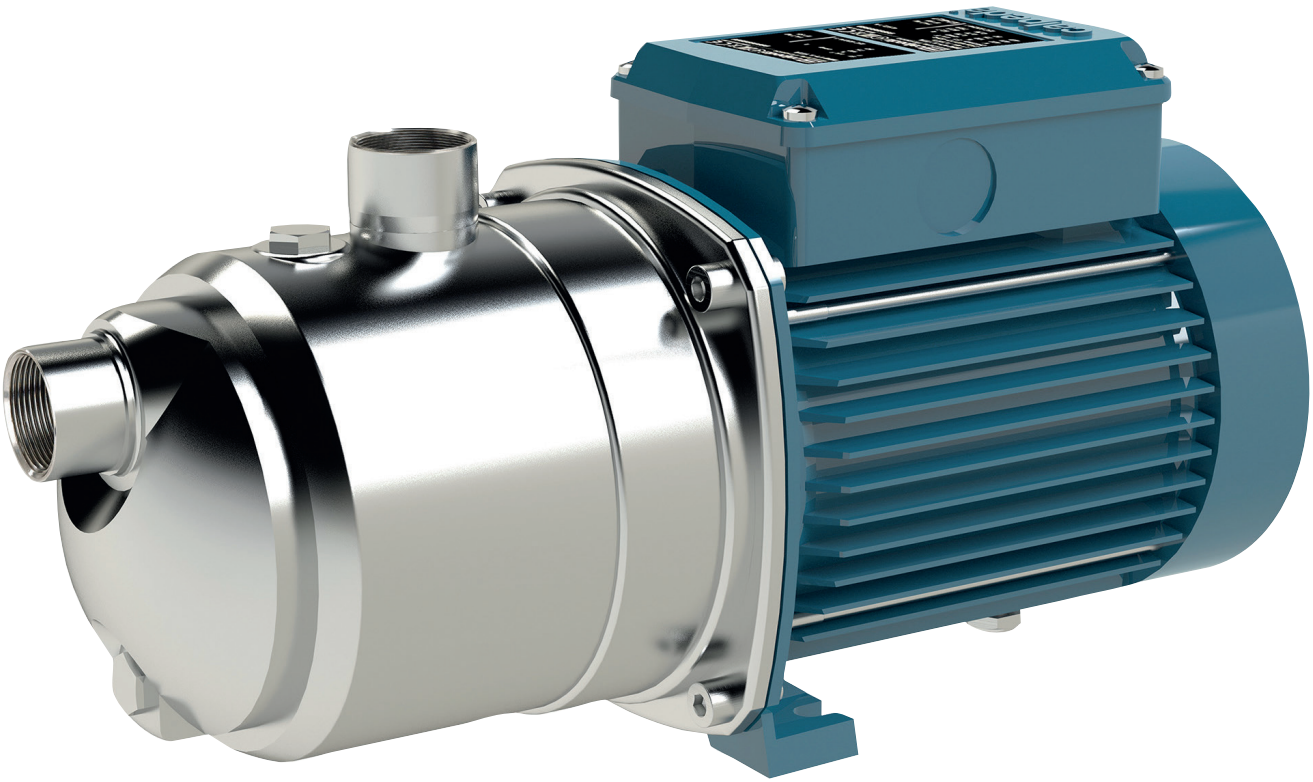

Graphique d'utilisation n ≈ 2800 1/min

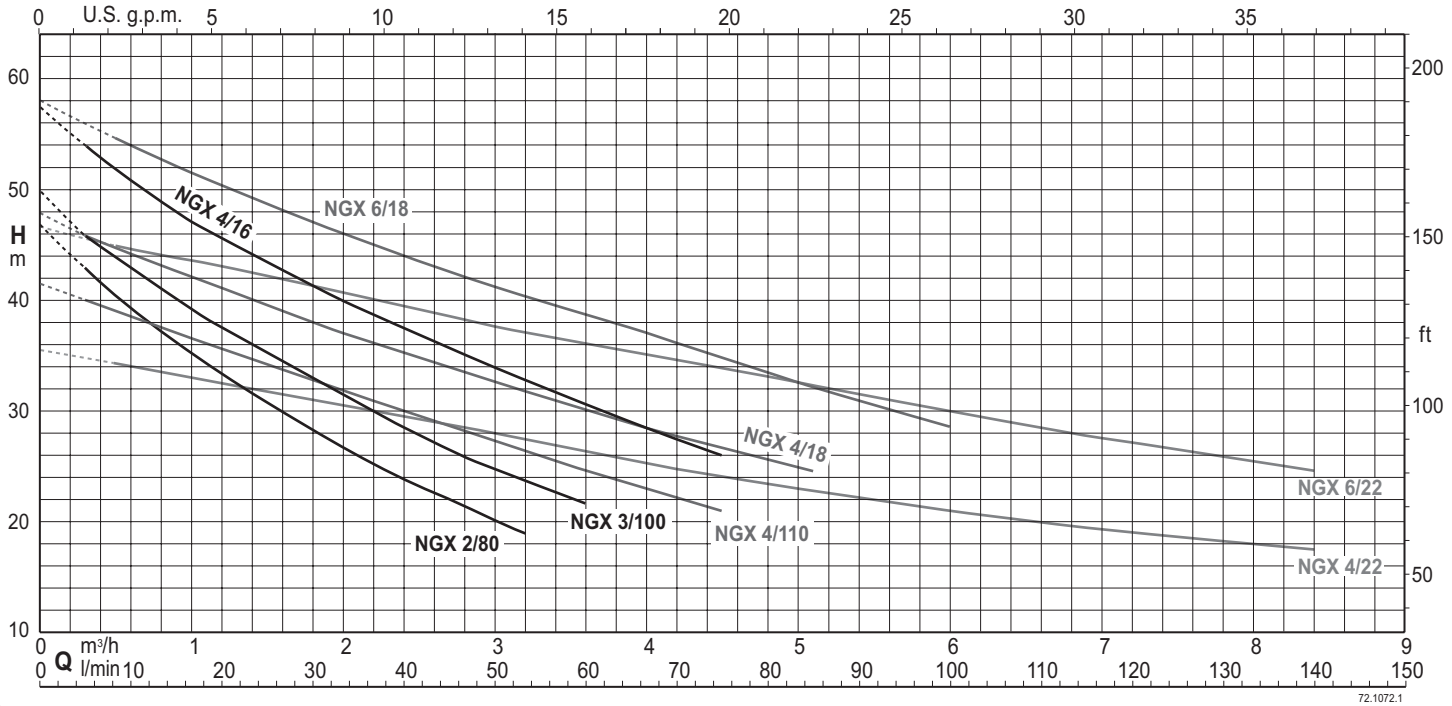

Pompes auto-amorçantes jet

NGX

Exécution

Electropompes monobloc autoamorçantes avec éjecteur incorporé.
Une pompe pour l'approvisionnement en eau domestique, de haute qualité et respectueuse de l'environnement, dans un corps en acier inoxydable.

Utilisations

Pour l'approvisionnement en eau avec l'aspiration de puits.
Pour pomper l'eau contenant de l'air ou d'autres substances gazeuses.
Pour augmenter la pression du réseau de distribution (s'en tenir aux prescription locales).
Pour augmenter la pression de l'eau, avec une hauteur de charge à l'entrée de la pompe.
Pour le jardinage.
Pour laver au jet d'eau.

Limites d'utilisation

Température du liquide: de 0 °C à +35 °C.
Température ambiante jusqu'à 40 °C.
Pression maximale admise dans le corps de pompe: 8 bar.
Service continu.

Moteur

Moteur à induction à 2 pôles, 50 Hz (n ≈ 2800 1/min).
NGX: triphasé 230/400 V ± 10%.
NGXM: monophasé 230 V ± 10%, avec protection thermique.
Condensateur à l'intérieur de la boîte à bornes.
Isolation classe F.
Protection IP 54.
Classe haut rendement IE3 pour moteurs triphasés (IE2 jusqu'à 0,65 kW).
Exécution selon EN 60034-1; EN 60034-30-1.
EN 60335-1, EN 60335-2-41.

Exécutions spéciales sur demande

Autres voltages.
Fréquence 60 Hz.
Roue en laiton

Désignation

NGXM 6/18/A
NGX = Série
M = version monophasée (sans indication version triphasée)
6 = Numéro type progressif
18 · = Type éjecteur
/A = Indique la révision

Matériaux

Composant	Matériaux
Corps pompe	Acier au Cr-Ni 1.4301 EN 10088 (AISI 304)
Couvercle du corps	Acier au Cr-Ni 1.4301 EN 10088 (AISI 304)
Roue	Laiton CW617N EN 12165 (Noryl PPO-GF20 pour NGX 2/80, 3/100, 4/110)
Bague d'usure roue-diffuseu	Acier au Cr-Ni 1.4301 EN 10088 (AISI 304)
Diffuseu	Noryl PPO-GF20
Ejecteur	Noryl PPO-GF20
Arbre	Acier 1.4104 EN 10088 (AISI 430F)
	Acier 1.4305 EN 10088 (AISI 303). NGX 6
Garniture mécanique	Carbone dur - céramique - NBR

Performances n ≈ 2800 1/min

Monophasé

					Q = Débit																		
					m³/h	0	0,3	0,5	1	2	2,4	3	3.2	3,6	4	4,5	5	5,5	6	6,5	7	8	8,4
Modèle	230V	P2		P1	l/min		5	8,33	16,6	33,3	40	50	53.3	60	66,6	75	83,3	91,6	100	108	117	133	140
	A	kW	HP	kW	H (m) = Hauteur totale																		
NGXM 2/80/A	4,2	0,55	0,75	0,9		46,8	43	40,7	35,2	26,7	23,9	20,2	19,1	-	-	-	-	-	-	-	-	-	-
NGXM 3/100	4,5	0,65	0,9	0,95		50	45,9	44	39,4	31,3	28,5	24,8	23,7	21,7	-	-	-	-	-	-	-	-	-
NGXM 4/110	5,4	0,75	1	1		41,6	40	39	36,6	31,9	30	27,3	26,4	24,6	23	21,1	-	-	-	-	-	-	-
NGXM 4/16	7	1,1	1,5	1,6		57,5	54	52	47,3	40	37,5	34	32,9	30,7	28,5	26	-	-	-	-	-	-	-
NGXM 4/18	7	1,1	1,5	1,6		48	46	45	42,5	37	35	32,5	31,7	30,1	28,5	27	25	-	-	-	-	-	-
NGXM 4/22	7	1,1	1,5	1,6		35,5	34,8	34,3	33	30,5	29,5	28	27,5	26,4	25,3	24	23	22	21	20,3	19,5	18	17,5
NGXM 6/18	9,2	1,5	2	2		58	-	54,7	51,5	46	44	41,3	40,4	38,7	37	34,7	32,5	30,5	28,5	-	-	-	-
NGXM 6/22	9,2	1,5	2	2		46,5	-	45	43,5	40,5	39,3	37,5	37	36	35	33,5	32,5	31,2	30	28,5	27,5	25,5	24,5

Triphasé

					Q = Débit																		
					m³/h	0	0,3	0,5	1	2	2,4	3	3.2	3,6	4	4,5	5	5,5	6	6,5	7	8	8,4
Modèle	230V	400V	P2		l/min		5	8,33	16,6	33,3	40	50	53.3	60	66,6	75	83,3	91,6	100	108	117	133	140
	A		kW	HP	H (m) = Hauteur totale																		
NGX 2/80/A	2,8	1,6	0,55	0,75		46,8	43	40,7	35,2	26,7	23,9	20,2	19,1	-	-	-	-	-	-	-	-	-	-
NGX 3/100	3	1,7	0,65	0,9		50	45,9	44	39,4	31,3	28,5	24,8	23,7	21,7	-	-	-	-	-	-	-	-	-
NGX 4/110	3,7	2,2	0,75	1		41,6	40	39	36,6	31,9	30	27,3	26,4	24,6	23	21,1	-	-	-	-	-	-	-
NGX 4/16	4,5	2,6	1,1	1,5		57,5	54	52	47,3	40	37,5	34	32,9	30,7	28,5	26	-	-	-	-	-	-	-
NGX 4/18	4,5	2,6	1,1	1,5		48	46	45	42,5	37	35	32,5	31,7	30,1	28,5	27	25	-	-	-	-	-	-
NGX 4/22	4,5	2,6	1,1	1,5		35,5	34,8	34,3	33	30,5	29,5	28	27,5	26,4	25,3	24	23	22	21	20,3	19,5	18	17,5
NGX 6/18/A	7,5	4,3	1,5	2		58	-	54,7	51,5	46	44	41,3	40,4	38,7	37	34,7	32,5	30,5	28,5	-	-	-	-
NGX 6/22/A	7,5	4,3	1,5	2		46,5	-	45	43,5	40,5	39,3	37,5	37	36	35	33,5	32,5	31,2	30	28,5	27,5	25,5	24,5

P1: Max. puissance absorbée.
P2: Puissance nominale moteur
Hs (m) Hauteur d'aspiration
Tolérances selon UNI EN ISO 9906:2012.

NGX

Courbes caractéristiques avec hauteur d'aspiration Hs

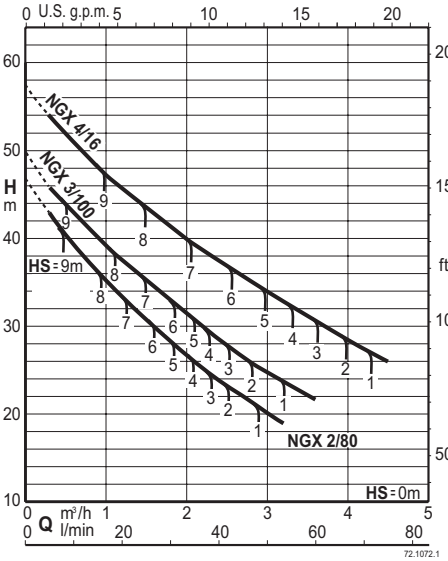

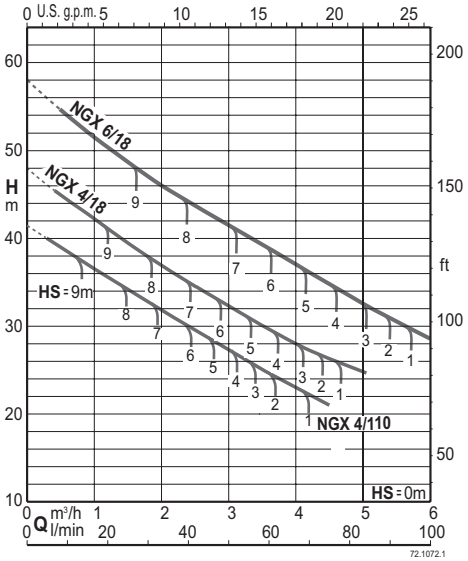

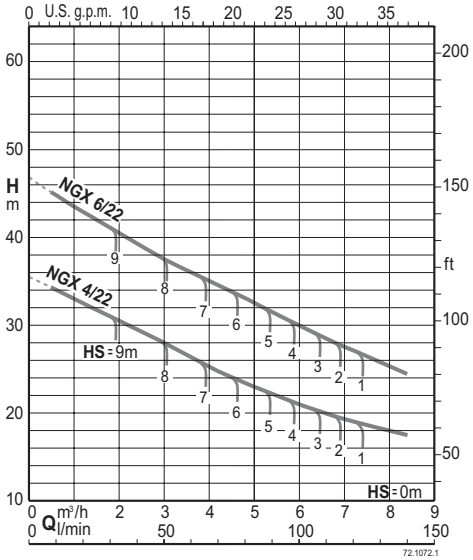

Capacité d'autoamorçage
50 Hz (n ≈ 2800 1/min), H2O, T = 20°C, Pa = 1000 hPa (mbar)

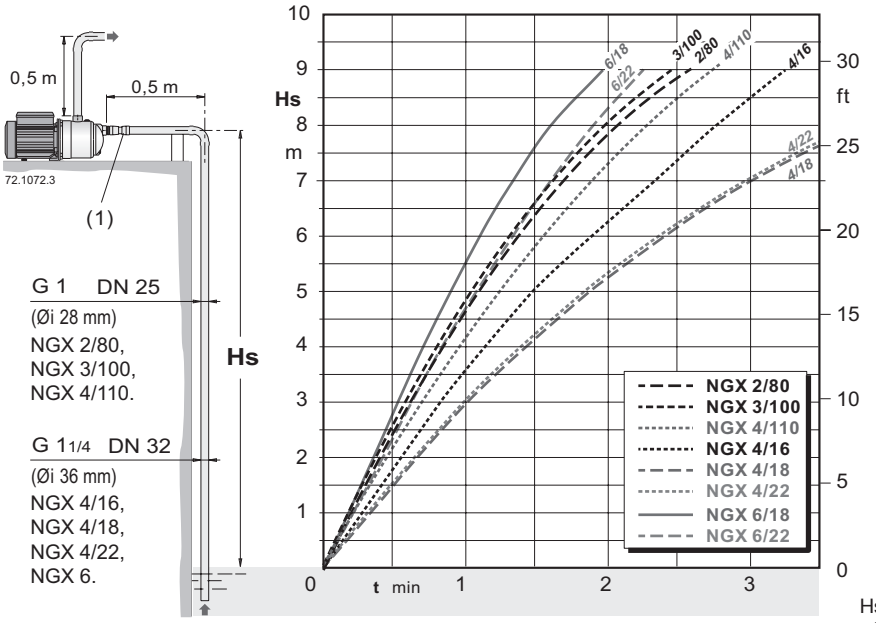

Hs (m): Hauteur d'aspiration
t (min): Temps d'auto-amorçage
(1) Clapet de non-retour

Dimensions et poids

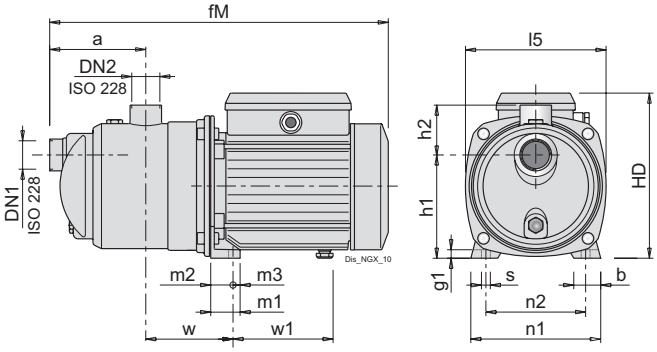

TYPE	ISO 228		mm																kg
	DN1	DN2	a	b	fM	g1	h1	h2	HD	l5	m1	m2	m3	n1	n2	s	w	w1	Poids
NGXM 2/80/A	G 1	G 1	115	30	391	10	116	61	192	161.00	33	25	8	146	112	9	95	112	9.2
NGXM 3/100	G 1	G 1	115	30	391	10	116	61	192	161.00	33	25	8	146	112	9	95	112	9.2
NGXM 4/110	G 1	G 1	115	30	391	10	116	61	192	161.00	33	25	8	146	112	9	95	112	10.1
NGXM 4/16	G 1 1/4	G 1	140	33	462	11	152	68	225	213.5	37.5	28	9.5	185	155	9.5	113	147	14.9
NGXM 4/18	G 1 1/4	G 1	140	33	488.5	11	152	68	225	213.5	37.5	28	9.5	185	155	9.5	113	147	14.9
NGXM 4/22	G 1 1/4	G 1	140	33	488.5	11	152	68	225	213.5	37.5	28	9.5	185	155	9.5	113	147	14.9
NGXM 6/18	G 1 1/4	G 1	140	33	488.5	11	152	68	240	213.5	37.5	28	9.5	185	155	9.5	113	157.5	17.4
NGXM 6/22	G 1 1/4	G 1	140	33	488.5	11	152	68	240	213.5	37.5	28	9.5	185	155	9.5	113	157.5	17.4

TYPE	ISO 228		mm																kg
	DN1	DN2	a	b	fM	g1	h1	h2	HD	l5	m1	m2	m3	n1	n2	s	w	w1	Poids
NGX 2/80/A	G 1	G 1	115	30	391	10	116	61	192	161.00	33	25	8	146	112	9	95	112	8.4
NGX 3/100	G 1	G 1	115	30	391	10	116	61	192	161.00	33	25	8	146	112	9	95	112	8.3
NGX 4/110	G 1	G 1	115	30	391	10	116	61	192	161.00	33	25	8	146	112	9	95	112	10.9
NGX 4/16	G 1 1/4	G 1	140	33	462	11	152	68	225	213.5	37.5	28	9.5	185	155	9.5	113	147	14.8
NGX 4/18	G 1 1/4	G 1	140	33	488.5	11	152	68	225	213.5	37.5	28	9.5	185	155	9.5	113	147	14.8
NGX 4/22	G 1 1/4	G 1	140	33	488.5	11	152	68	225	213.5	37.5	28	9.5	185	155	9.5	113	147	14.8
NGX 6/18/A	G 1 1/4	G 1	140	33	488.5	11	152	68	240	213.5	37.5	28	9.5	185	155	9.5	113	157.5	18.1
NGX 6/22/A	G 1 1/4	G 1	140	33	488.5	11	152	68	240	213.5	37.5	28	9.5	185	155	9.5	113	157.5	17.3